LI-ION technology

Remolcadora eléctrica
EZS C40

Capacidad de carga: 4000 kg

JUNGHEINRICH

EZS C40

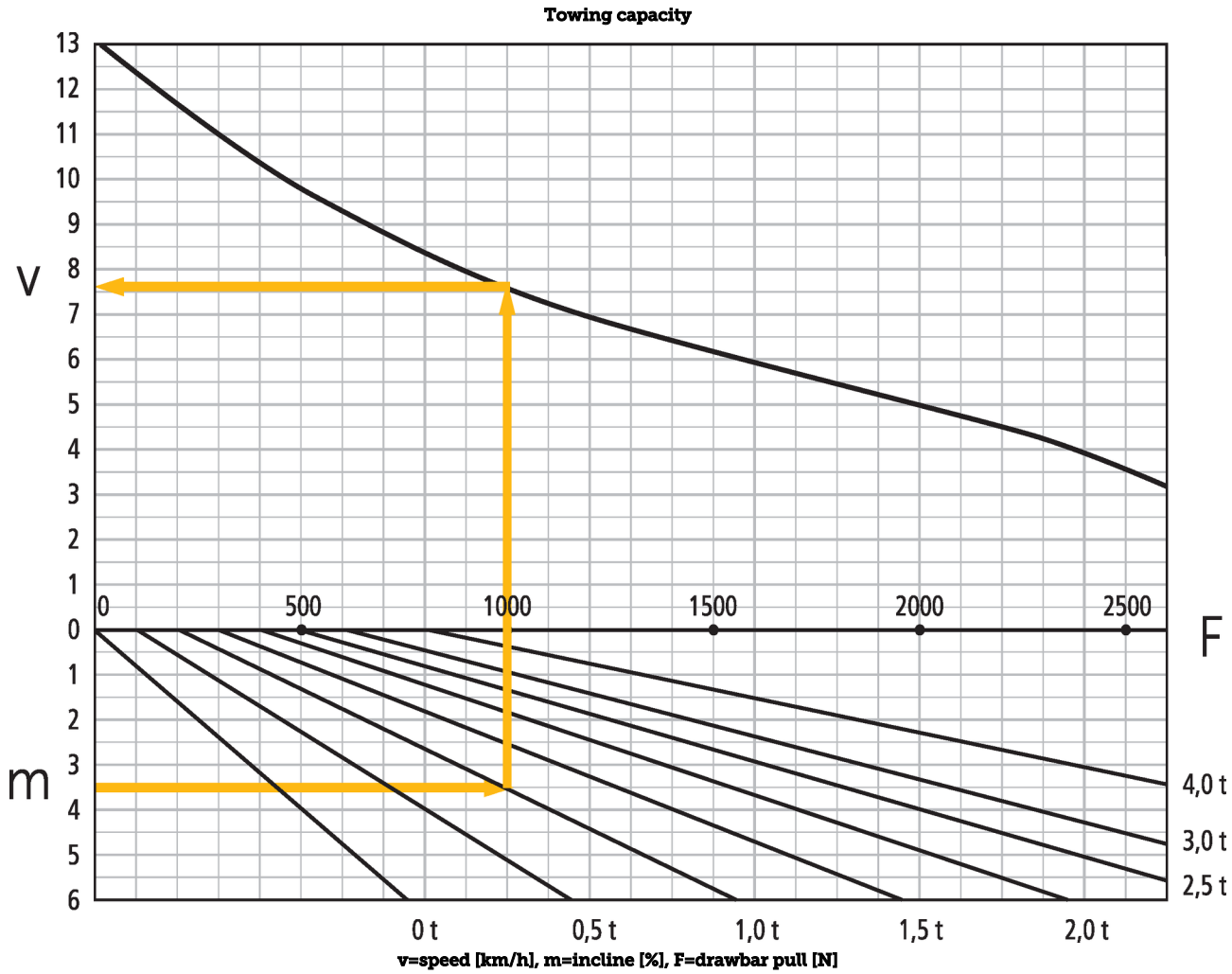
Towing capacity
v
m
F
13
12
11
10
9
8
7
6
5
4
3
2
1
0
1
2
3
4
5
6
0
500
1000
1500
2000
2500
4,0 t
3,0 t
2,5 t
0 t
0,5 t
1,0 t
1,5 t
2,0 t
v=speed [km/h], m=incline [%], F=drawbar pull [N]

EZS C40

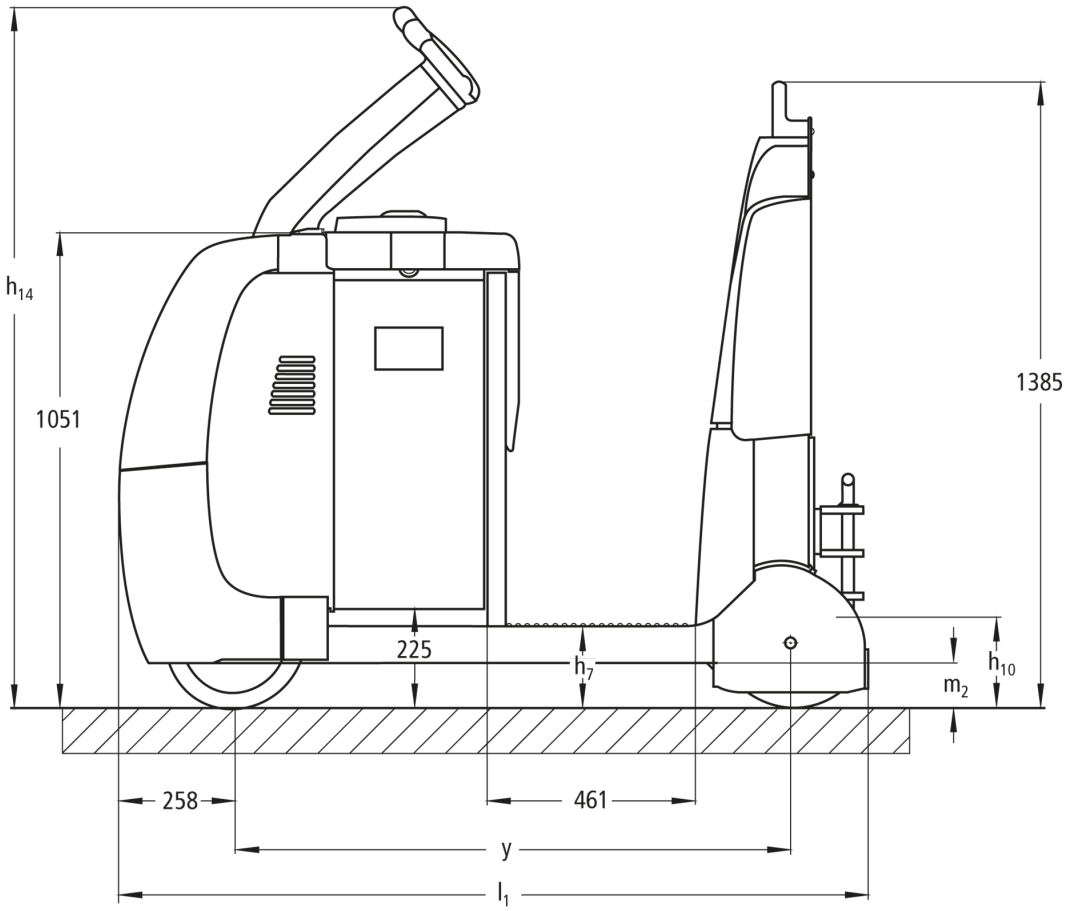
h14
1051
1385
225
h7
h10
m2
258
461
y
l1

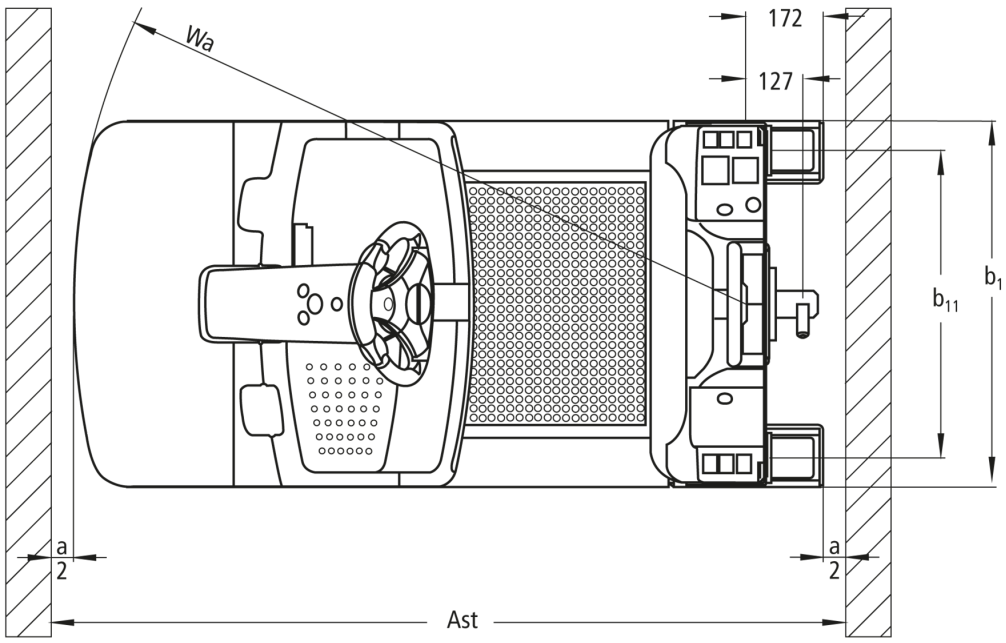
Wa
172
127
b1
b11
a
2
a
2
Ast

Tabla VDI

Versión: 10/2019

Marca distintiva	1.1	Fabricante (abreviatura)			Jungheinrich
	1.3	Grupo de tracción			Eléctrico
	1.4	Manipulación			Plataforma
	1.5	Capacidad de carga/carga	Q	kg	4.000
	1.7	Fuerza de tracción nominal		N	800
	1.9	Distancia entre ejes	y	mm	1.229
Pesos	2.1.1	Peso propio (incl. batería)		kg	1.185
	2.3	Peso por eje sin carga delante/detrás		kg	660 / 525
Ruedas/chasis	3.1	Bandajes			SE
	3.2	Dimensiones de ruedas, delante			Ø 310 x 105
	3.3	Dimensiones de neumáticos, detrás			Ø 301 x 85
	3.5	Ruedas, número delante/detrás (x = con tracción)			1x /2
	3.7	Ancho de vía, detrás	b_{11}	mm	680
Medidas básicas	4.8	Altura de asiento / plataforma	h_7	mm	182
	4.9	Altura de la empuñadura de barra timón en posición de marcha mín./máx.		mm	1.450 /
	4.12	Altura de enganche	h_{10}	mm	158
	4.19	Longitud total	l_1	mm	1.659
	4.21	Ancho total	b_1/b_2	mm	810
	4.32	Margen con el suelo, centro distancia entre ejes	m_2	mm	100
	4.35	Radio de giro	W_a	mm	1.470
Prestaciones	5.1	Velocidad de marcha con/sin carga		km/h	8 / 12.5
	5.5	Fuerza de tracción con/sin carga		N	800 /
	5.6	Fuerza de tracción máx. con/sin carga		N	2.600 /
	5.10	Freno de servicio			electromagnético
Motor eléctrico/sistema electrónico	6.1	Motor de tracción, potencia S2 60 min		kW	2.8
	6.4	Tensión de batería/capacidad nominal		V / Ah	24 / 620
	6.5	Peso de la batería		kg	470
	6.6.1	Consumo energético según ciclo EN		kWh/h	1.13
	6.6.2	Equivalente CO2 según EN16796		kg/h	0,61
Otros	8.1	Tipo de mando de tracción			speedCONTROL CA
	10.5	Versión de dirección			Dirección eléctrica
	10.7	Nivel sonoro según EN12053, al oído del conductor		dB (A)	66

- Esta hoja técnica conforme a la directiva VDI 2198 indica sólo los valores técnicos del equipo estándar. Un bandaje diferente, otros mástiles de elevación, dispositivos adicionales, etc, pueden dar otros valores.

- 4.9: Altura jetPILOT - 4.12: otras alturas de enganche disponibles - 4.19: Longitud total sin acoplamiento o enganche ya que existen distintos sistemas de acoplamiento. - 5.1: véase diagrama - 5.5: Fuerza de tracción nominal - 5.6: véase diagrama

Jungheinrich de España, S.A.U.

C/ Sierra Morena, 5
Área Empresarial Andalucía
28320 Pinto (Madrid)
Línea de atención al cliente
Teléfono 902 120 895

Línea de atención al cliente
Teléfono 902 120 895

info@jungheinrich.es
www.jungheinrich.es

Jungheinrich de España S.A.U. y las fábricas alemanas de Norderstedt Moosburg y Landsberg están certificadas.

ISO 9001
ISO 14001

Las carretillas de Jungheinrich cumplen los requisitos de seguridad europeos.

CE

JUNGHEINRICH