LI-ION technology

Carretilla eléctrica de conductor autoportado y con asiento transversal

ESD 120 / 220

Altura de elevación: 1660-1960 mm / Capacidad de carga: 2000 kg

JUNGHEINRICH

ESD 120 / 220

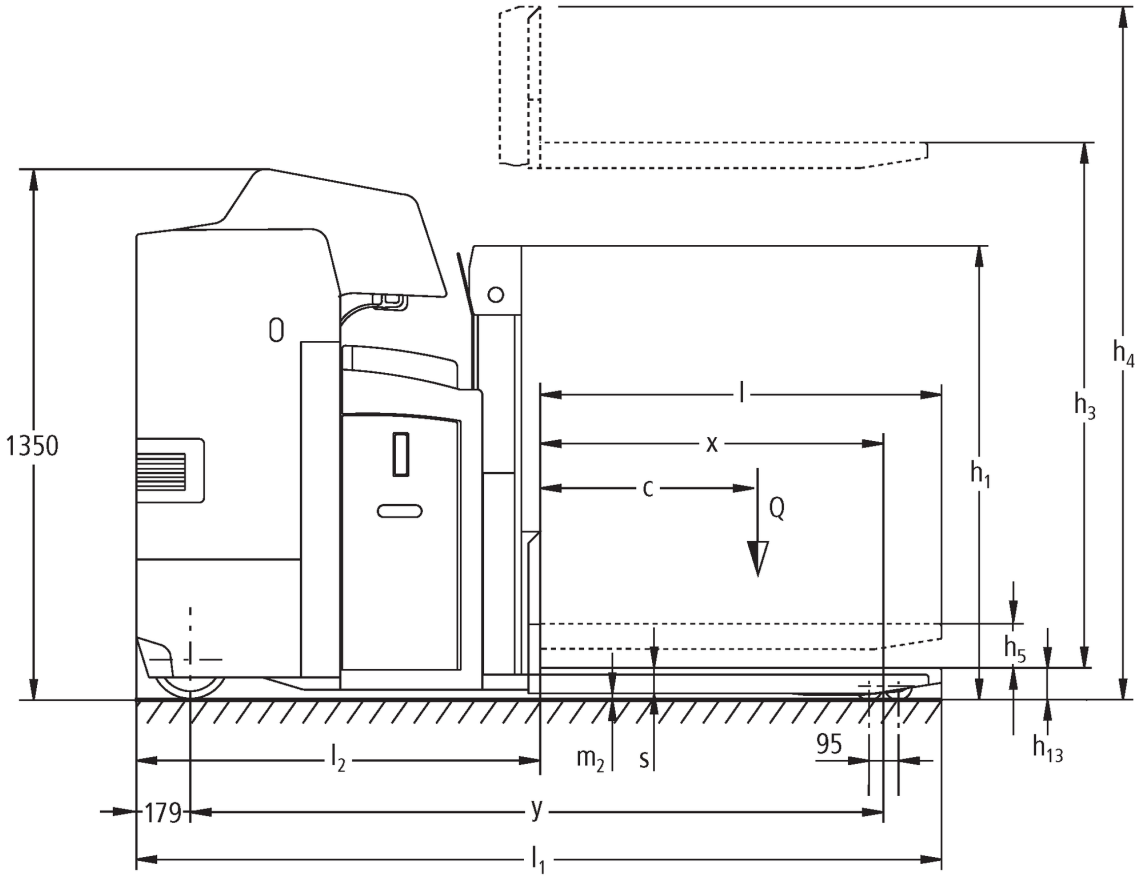

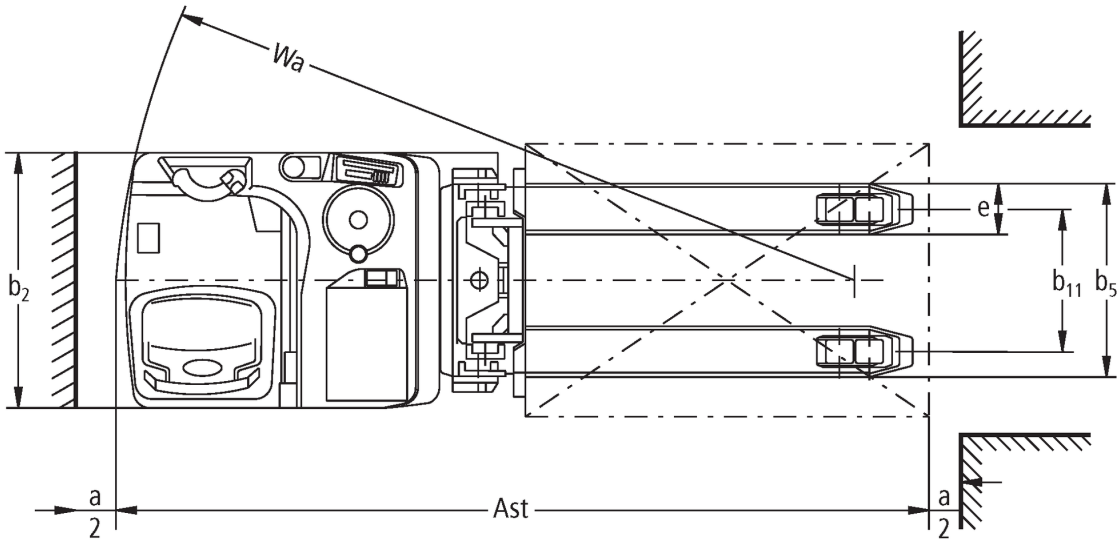

ESD 120 / 220

ESD 120	Elevación (h3)	Altura del mástil de elevación replegado (h1)	Elevación libre (h2)	Altura del mástil de elevación extendido (h4)
Mástil de elevación doble ZT	1660 mm	1250 mm	100 mm	2200 mm
	1960 mm	1425 mm	100 mm	2500 mm
ESD 220	**Elevación (h3)**	**Altura del mástil de elevación replegado (h1)**	**Elevación libre (h2)**	**Altura del mástil de elevación extendido (h4)**
Mástil de elevación doble ZT	1660 mm	1310 mm	100 mm	2150 mm

Tabla VDI

Versión: 12/2019

Marca distintiva	1.1	Fabricante (abreviatura)			Jungheinrich	
	1.2	Nomenclatura del fabricante			**ESD 120**	**ESD 220**
	1.3	Grupo de tracción			Eléctrico	
	1.4	Manipulación			Plataforma	Asiento
	1.5	Capacidad de carga/carga	Q	kg	2.000	
	1.6	Distancia al centro de gravedad de la carga	c	mm	600	
	1.8	Distancia a la carga	x	mm	930	926
	1.9	Distancia entre ejes	y	mm	1.835	1.734
Pesos	2.1	Peso propio		kg	1.258	-
	2.1.1	Peso propio (incl. batería)		kg	1.258	1.350
	2.2	Peso por eje con carga delante/detrás		kg	1.220 / 2.038	1.340 / 2.010
	2.3	Peso por eje sin carga delante/detrás		kg	884 / 374	982 / 368
Ruedas/chasis	3.1	Bandajes			Poliuretano	Vulkollan
	3.2	Dimensiones de ruedas, delante			Ø 230 x 77	
	3.3	Dimensiones de neumáticos, detrás			Ø 85 x 75	Ø 85 x 85
	3.4	Ruedas adicionales			Ø 140 x 57	Ø 140 x 54
	3.5	Ruedas, número delante/detrás (x = con tracción)			1 + 1x / 4	2-1x/4
	3.6	Ancho de vía, delante	b_{10}	mm	485	544
	3.7	Ancho de vía, detrás	b_{11}	mm	380	
Medidas básicas	4.2	Altura del mástil de elevación replegado (h1)	h_1	mm	1.250	1.310
	4.3	Elevación libre (h2)	h_2	mm	100	
	4.4	Elevación (h3)	h_3	mm	1.660	
	4.5	Altura del mástil de elevación extendido (h4)	h_4	mm	2.200	2.150
	4.6	Elevación inicial	h_5	mm	105	110
	4.8	Altura de asiento / plataforma	h_7	mm	245	950
	4.15	Altura bajada	h_{13}	mm	90	
	4.19	Longitud total	l_1	mm	2.260	2.185
	4.20	Longitud incluye dorsal de horquillas	l_2	mm	1.070	995
	4.21	Ancho total	b_1/ b_2	mm	760	820
	4.22	Dimensiones de horquillas	s/e/ l	mm	65 / 190 / 1.190	65 / 185 / 1.190
	4.25	Ancho exterior sobre horquillas (medida 1), ancho sobre horquillas	b_5	mm	570	
	4.32	Margen con el suelo, centro distancia entre ejes	m_2	mm	20	25
	4.34.1	Ancho de pasillo de trabajo (palet 800x1200 longitudinal)	Ast	mm	2.485	2.399
	4.35	Radio de giro	W_a	mm	2.015	1.925
Prestaciones	5.1	Velocidad de marcha con/sin carga		km/h	10 / 12	9.1 / 9.1
	5.2	Velocidad de elevación con/sin carga		m/s	0.14 / 0.22	0.20 / 0.39
	5.3	Velocidad de descenso con/sin carga		m/s	0.23 / 0.17	0.47 / 0.47
	5.8	Capacidad de rampa máx. con/sin carga		%	6 / 12	8 / 14
	5.10	Freno de servicio			generador	
Motor eléctrico/sistema electrónico	6.1	Motor de tracción, potencia S2 60 min		kW	2.8	
	6.2	motor de elevación, potencia con S3		kW	2.2	3
	6.3	Batería según DIN 43531/35/36			B	no
	6.4	Tensión de batería/capacidad nominal		V / Ah	24 / 375	24 / 465
	6.5	Peso de la batería		kg	297	380
	6.6.1	Consumo energético según ciclo EN		kWh/h	0.66	0.61
	6.6.2	Equivalente CO2 según EN16796		kg/h	0,36	0,33

Otros	8.1	Tipo de mando de tracción		speedCONTROL CA

- Esta hoja técnica conforme a la directiva VDI 2198 indica sólo los valores técnicos del equipo estándar. Un bandaje diferente, otros mástiles de elevación, dispositivos adicionales, etc, pueden dar otros valores.

- 1.5: Para ESD 220 capacidad de carga en elevación de mástil: 1 t, como máximo - 1.8: Para ESD 220 sección de carga bajada: + 78 mm - 1.9: Para sección de carga bajada: ESD 120 +70 mm, ESD 220 + 78 mm - 4.35: Para ESD 220 sección de carga bajada: + 78 mm

Jungheinrich de España, S.A.U.

C/ Sierra Morena, 5
Área Empresarial Andalucía
28320 Pinto (Madrid)
Línea de atención al cliente
Teléfono 902 120 895

Línea de atención al cliente
Teléfono 902 120 895

info@jungheinrich.es
www.jungheinrich.es

Jungheinrich de España S.A.U. y las fábricas alemanas de Norderstedt Moosburg y Landsberg están certificadas.

ISO 9001
ISO 14001

Las carretillas de Jungheinrich cumplen los requisitos de seguridad europeos.

CE

JUNGHEINRICH